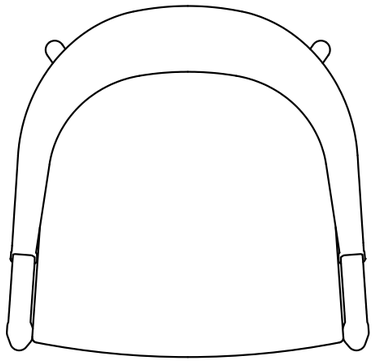

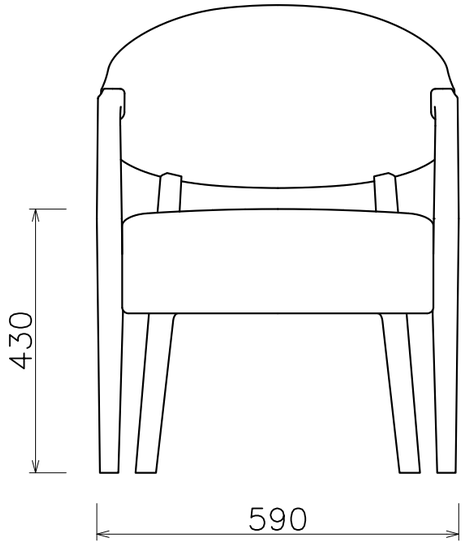
430
590

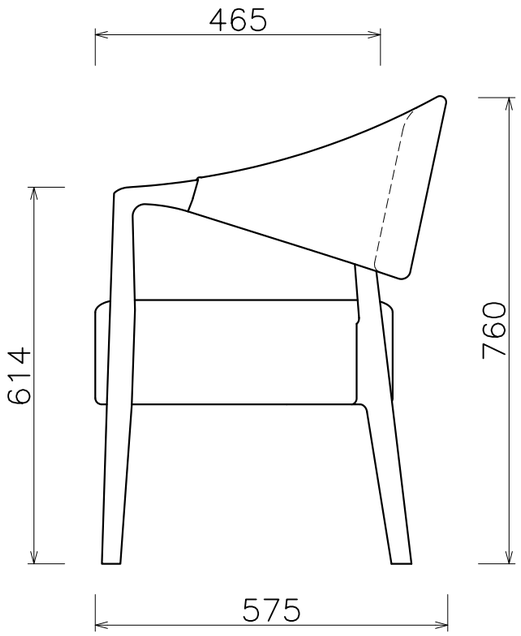
465
614
760
575