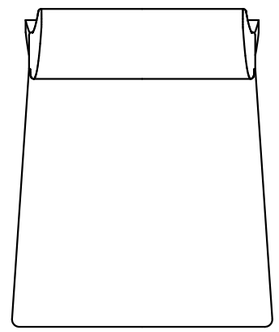

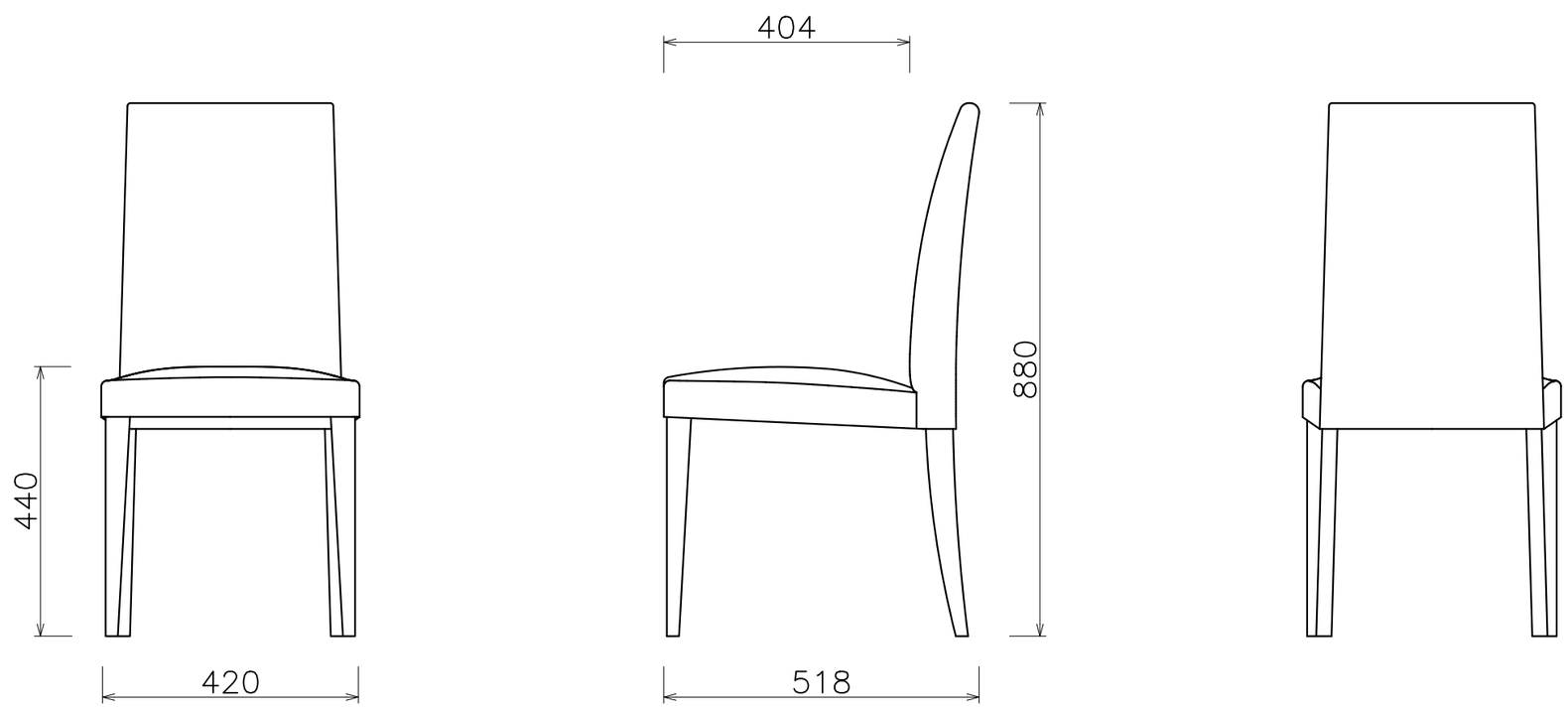
404
440
420
880
518