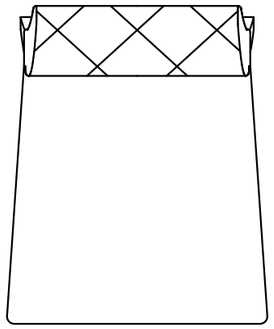

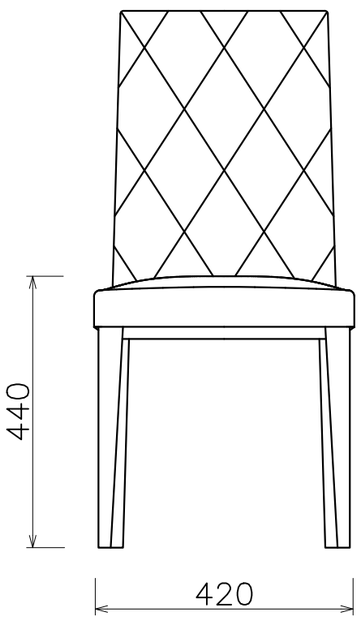
440
420

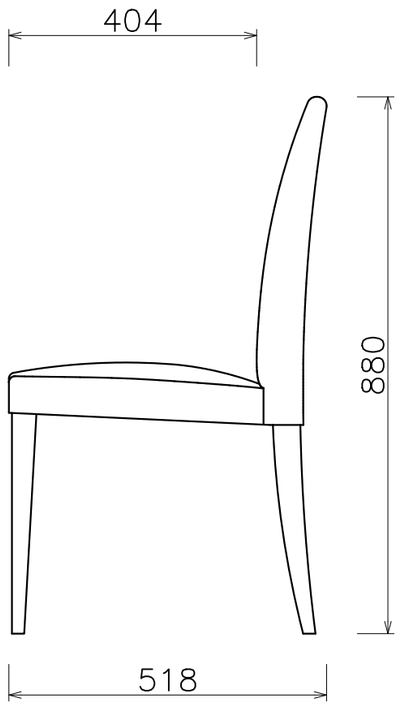
404
880
518

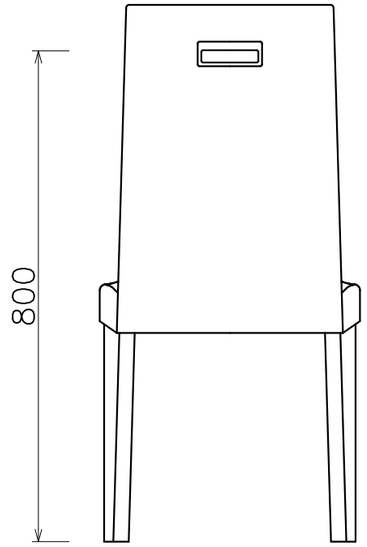
800