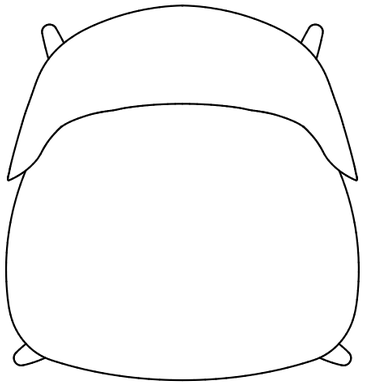

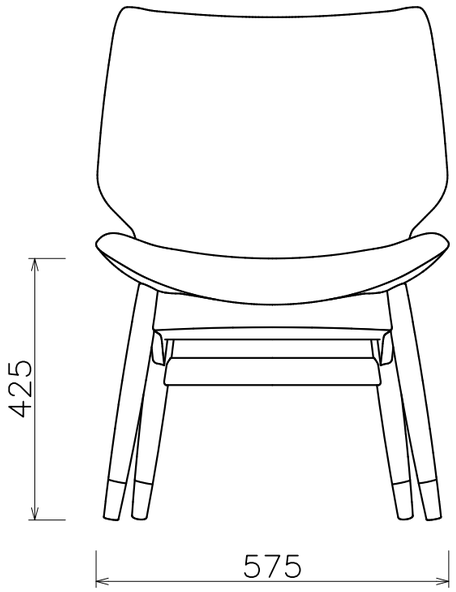
425
575

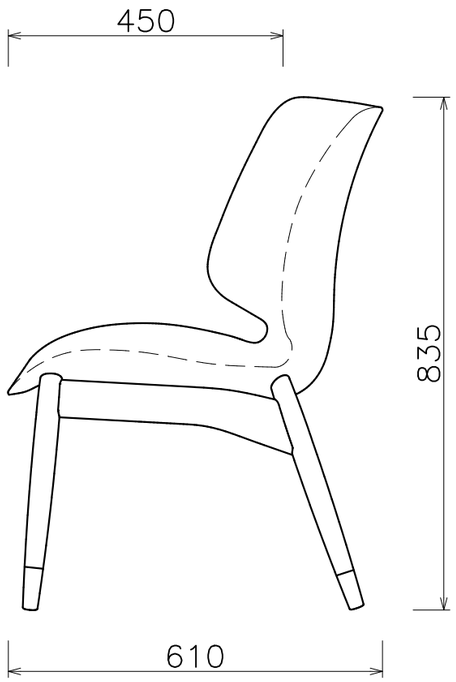
450
835
610