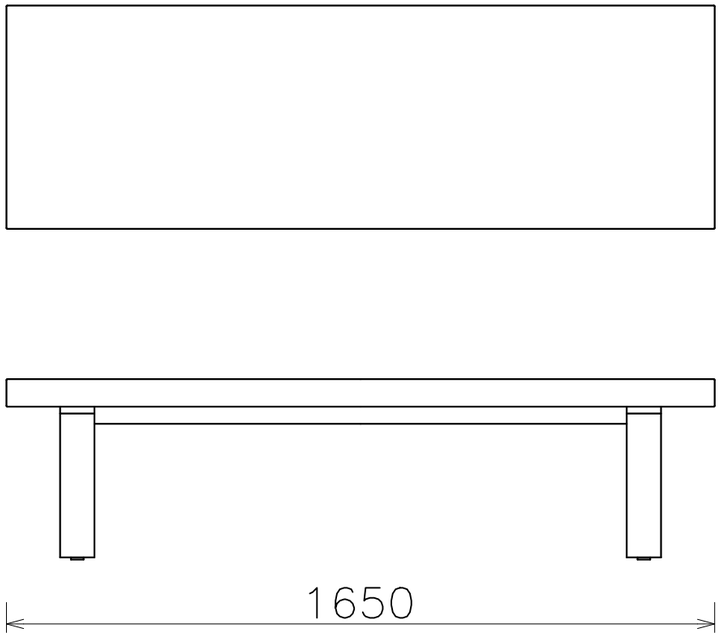
1650

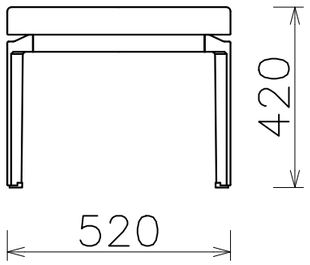
420
520