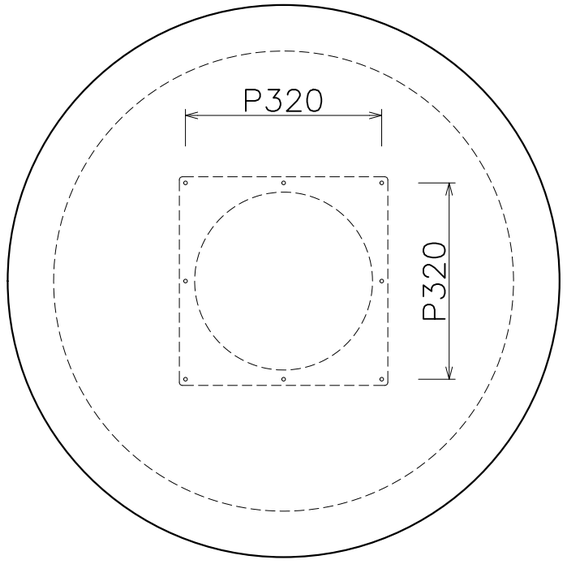
P320
P320

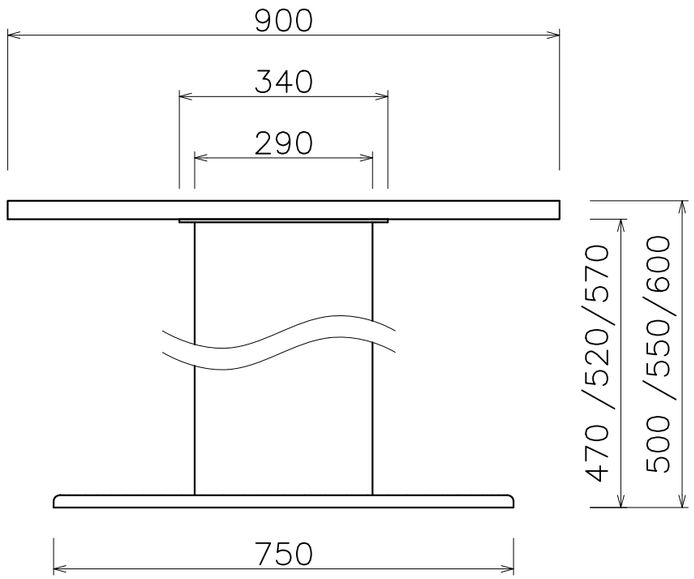
900
340
290
470 /520/570
500 /550/600
750