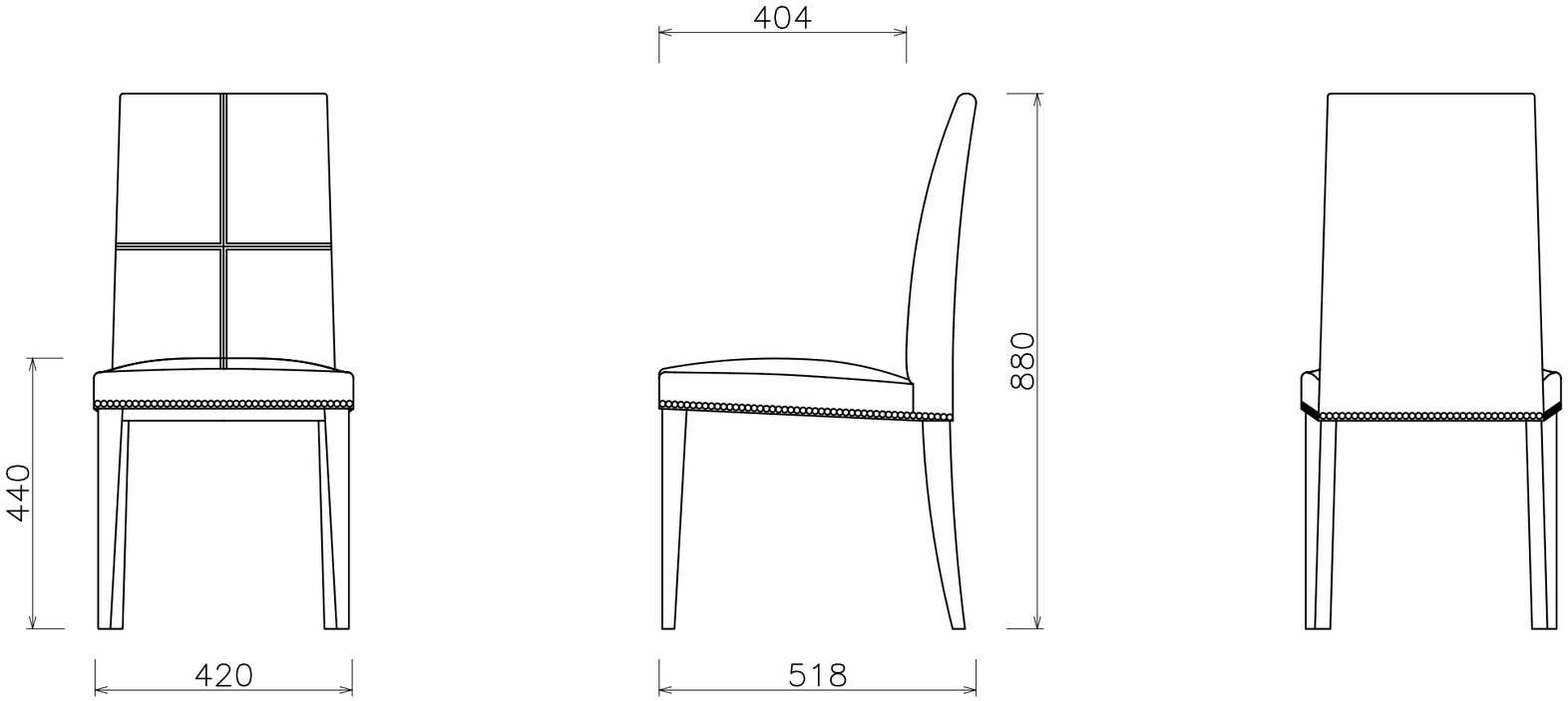
404
880
440
420
518